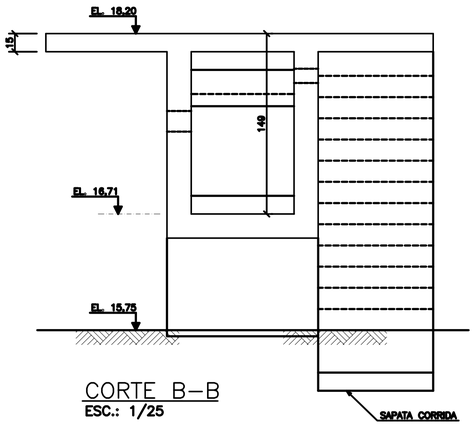

CORTE B–B
ESC.: 1/25

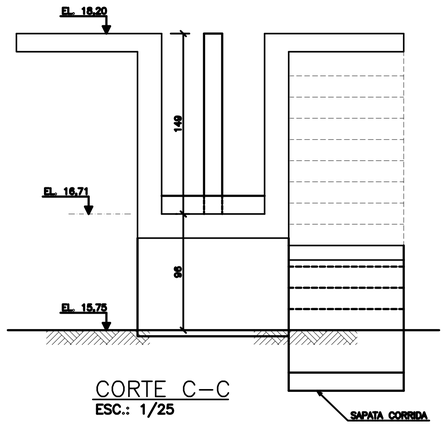

CORTE C–C
ESC.: 1/25

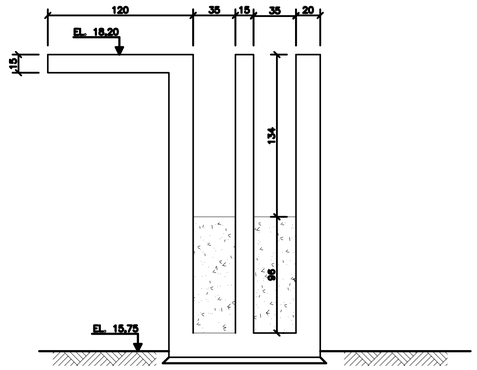

CORTE E–E
ESC.: 1/25

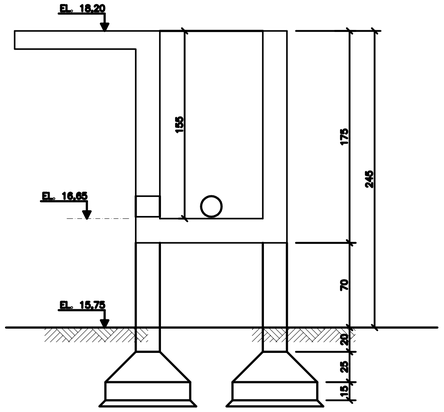

CORTE F–F
ESC.: 1/25

NOTAS

1 – COTAS E DIMENSÕES EM CENTÍMETROS / ELEVAÇÕES EM METROS

2 – AÇO CA–50 (Fyk = 500 MPa) E CA–60 (Fyk = 600 MPa)

3 – COBRIMENTO DAS ARMADURAS (CA–50A): 4cm

4 – CARACTERÍSTICAS DO CONCRETO:

PROPRIEDADES EXIGIDAS:

ELEMENTOS ESTRUTURAIS EM GERAL		
RESISTÊNCIA CARACTERÍSTICA (Fck) MÍNIMA	30	MPa
MÓDULO DE DEFORMAÇÃO TANGENTE INICIAL MÍNIMA	31	GPa
CONSUMO MÍNIMO DE CIMENTO	350	kg/m3
FATOR ÁGUA/CIMENTO MÁXIMO	0,50	*****

5 – CONFIRMAR AS MEDIDAS NO LOCAL

6 – DEVERÃO SER TOMADAS PRECAUÇÕES ESPECIAIS QUANTO A CURA DO CONCRETO MANTENDO A SUPERFÍCIE DO MESMO ÚMIDA E PROTEGIDA DA AÇÃO DIRETA DOS RAIOS SOLARES

7 – A EXECUÇÃO DA ESTRUTURA É DE RESPONSABILIDADE DA EMPRESA CONSTRUTORA, E DEVERÁ CONTAR COM A CONSULTORIA DE UM TECNOLOGISTA DE MATERIAIS. O ENGENHEIRO RESPONSÁVEL DEVERÁ OBEDECER AS RECOMENDAÇÕES DA NBR–14931 EXECUÇÃO DE ESTRUTURAS CONCRETO–PROCEDIMENTOS.

8 – ANTES DA CONCRETAGEM OBSERVAR PROJETOS ELÉTRICOS E HIDRÁULICOS

NÚMEROS	TÍTULOS
PRINCIPAIS DESENHOS DE REFERÊNCIA	

Nº	LOCAL	DISCRIMINAÇÃO	DES.	DIV.	GER.	DATA
REVISÃO						

CANCELA E SUBSTITUI O DESENHO NÚMERO:

CANCELADO E SUBSTITUÍDO PELO DESENHO NÚMERO:

CENTRO DE DOCUMENTAÇÃO

RECEBIDO: / /

Nº DOC.: ASS.:

APROVAÇÃO CESAN:

ASS.: MATR.:

UNID.: DATA: / /

ESTA APROVAÇÃO NAO ISENTA A CONTRATADA DE SUAS RESPONSABILIDADES LEGAIS.

EMITENTE: Consórcio enger Etep

PROJETADO: EDISON LYRIO	COORDENADOR: ORLANDO ESTEVES
CREA: 1359/D REGIÃO: ES	CREA: 16.832/D REGIÃO: RJ
DESENHO:	Nº DES. PROJETISTA: CEEAL.DS.09.C.TE.053/00
DATA: / /	
RESPONSÁVEL TÉCNICO: ARTUR NEVES	
CREA: 15552/78 REGIÃO: ES ART Nº: DATA: / /	
RESPONSÁVEL TÉCNICO: EDUARDO SOUZA DE CARVALHO	
CREA: 083634/D REGIÃO: SP ART Nº: DATA: / /	

PRO JETO: ÁGUAS LIMPAS

EMISSÃO CESAN	DATAS
VERIFICADO: ENG° NIZE MARIA C. GOMES	/ /
DIVISÃO: ENG° SERGIO F. MEYRELLES	/ /
GERÊNCIA: ENG° JOSÉ CARLOS DALBEM	/ /

CESAN Qualidade em Saneamento

MUNICÍPIO: VIANA | DISTRITO: | BAIRRO: SANTO AGOSTINHO

NOME DO EMPREENDIMENTO:
PROJETO 09 – IMPLANTAÇÃO DO SIST. DE ESGOTAMENTO SANITÁRIO DE VIANA–CENTRO

TÍTULO: ESTAÇÃO DE TRATAMENTO DE ESGOTO – ETE VIANA
GRADEAMENTO, CAIXA DE AREIA E MEDIÇÃO DE VAZÃO – PROJETO ESTRUTURAL
CORTES

ESCALA:	FOLHA:	Nº CESAN	REV:
INDICADA	07 / 09	A–048–000–92–4–XX–0073	00